SIKU VNV 1B 80 KV SERIE



Geräuscharmer und zuverlässiger Radial-Abluftventilator mit einem Kunststoffgehäuse zur Wand-Unterputzmontage in Küchen, Badezimmern, Sanitär- und Abstellräumen sowie in Wohngebieten.

PRODUKTBESCHREIBUNG

- Kugellager
- für Gebäude mit Einrohrlüftungssystemen
- geeignet zur Wand-Unterputzmontage
- kompatibel mit Lüftungsrohren mit Ø 80 mm
- die Frontplatte (abnehmbar) und das Gitter (abschraubbar) sind aus hochwertigem und robustem ABS-Kunststoff gefertigt
- der Anschluss an den Hauptlüftungsschacht erfolgt über ein flexibles Lüftungsrohr
- zweistufiger Sparmodus mit geringem Energieverbrauch
- die Geschwindigkeitsschaltung erfolgt mittels manuellem Drehzahlregler (nicht im Lieferumfang enthalten)
- vollautomatische Erhaltung des Förderdrucks und Luftduchsatzes im Lüftungsrohr
- maximale Fördermitteltemperatur von +50°C
- inklusive Überhitzungsschutz

IP55

TECHNISCHE DATEN

MODELL	GESCHWIN-DIGKEIT	SPANNUNG 50/60 HZ	LEISTUNGS-AUFNAHME	STROMAUF-NAHME	DREHZAHL	LUFTFÖRDER LEISTUNG	SCHALLDRUCK-PEGEL BEI 3 M	GEWICHT	SCHUTZART
SIKU VNV 1B 80 KV	1	220-240V	15 W	0,12 A	890 min-1	35m³/h	27 dBA	2,7 kg	IP55
	2		44 W	0,18 A	1830 min-1	102m³/h	46 dBA		

ABMESSUNGEN

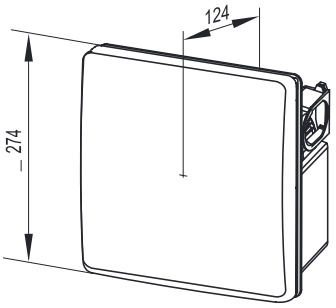

LEISTUNGSDIAGRAMM

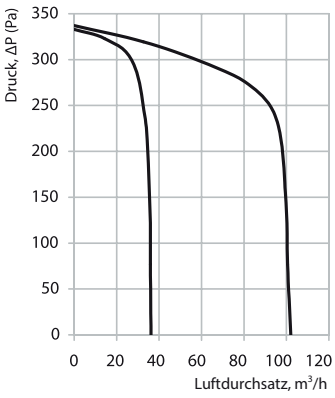

Druckfehler, Irrtümer und technische Änderungen vorbehalten.

MODIFIKATIONEN UND AUSFÜHRUNGEN

SIKU VNV 1B 80 KV H ist mit einem Kugellagermotor und einem Feuchtigkeitssensor ausgestattet.
Bei der Steigerung der Luftfeuchtigkeit im Raum schaltet der Ventilator auf die Höchstgeschwindigkeit. Er schaltet sich aus, falls der Feuchtigkeits-Einstellwert um 10% fällt. Die Einschaltfeuchte ist im Bereich von 60% bis 90% einstellbar. Die Höchstgeschwindigkeit kann zwangsweise aktiviert werden, dabei beträgt die Verzögerungszeit 50 Sekunden.
Die Nachlaufzeit wird mit der inneren Einstellschraube im Bereich von 2 bis 30 Minuten eingestellt.
Der Dauerbetrieb mit der niedrigen Geschwindigkeit kann aktiviert werden.

SIKU VNV 1B 80 KV TR verfügt über eine einstellbare Zeitschaltuhr. Die maximale Ventilatorgeschwindigkeit wird mit dem externen Schalter manuell eingegeben. Die Verzögerungszeit wird mit der inneren Einstellschraube für 0 bis 150 Sekunden eingegeben. Die Zeitschaltuhr-Nachlaufzeit wird mit der inneren Einstellschraube für 2 bis 30 Minuten eingestellt. Der Dauerbetrieb mit der niedrigen Geschwinkdigkeit kann aktiviert werden.

ANWENDUNGSBEISPIELE

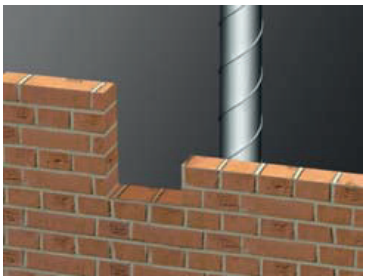
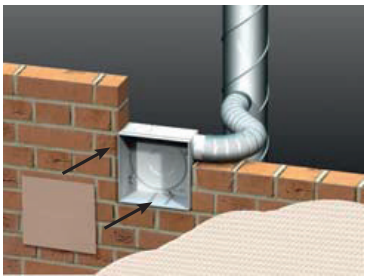
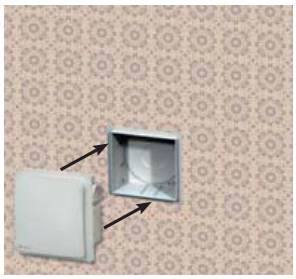


- Das Gehäuse des Ventilators ist während der allgemeinen Bauphase zu montieren und an einen Hauptlüftungsschacht anzuschließen. Das Kabel zum Anschluss der Ventilatoreinheit ist über eine spezielle Öffnung im Gehäuse abzuleiten.
  Die Frontseite der Ventilatoreneinheit ist mit einem Schutzdeckel gegen Eindringen von Staub und Schmutz zu bedecken.
  Nach Abschluss von Renovierungsarbeiten ist der Schutzdeckel zu entfernen und die Ventilatoreinheit, die an die abgeleitete Elektroinstallation angeschlossen werden muss, in das Gehäuse einzubauen.
- Mehrere Ventilatoren können gleichzeitig in einem Lüftungsschacht betrieben werden.
  Das Gehäuse ermöglicht den Anschluss zusätzlicher Stutzen für die Entlüftung eines benachbarten Raumes.

VERFÜGBARE MODELLE	ARTIKELNUMMER	VERPACKUNGSEINHEIT
SIKU VNV 1B 80 KV TR	(Art. Nr. 30606)	4 Stück
SIKU VNV 1B 80 KV H	(Art. Nr. 30607)	4 Stück

ZUBEHÖR

Filter G4 zu Radialventilatoren VNV	(Art. Nr. 50519)	1 Stück

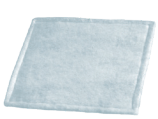

REGLER



SCHLAUCHSCHELLEN

